K-SPOT move LED

K-SPOTシリーズ
KSM-LED150/KSA-LED150

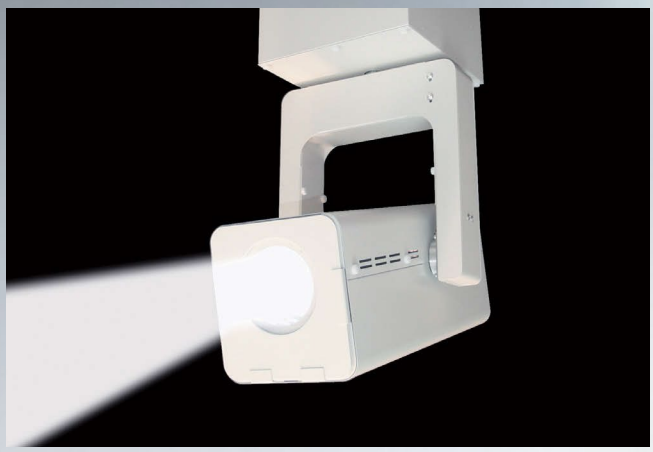

LED光源による電動ピンスポット登場!!

- ■ LED光源による電動ピンスポット
- ■ 長寿命化によるランプ交換が不要となります。(50,000時間)
- ■ 大宴会場でも充分な明るさ(メタハラ150W相当)
- ■ アイリス、フォーカス、調光機能装備
- ■ DMX制御

※カメラ搭載可能(オプション)
※追尾システム対応可能(オプション)

【 Kスポットムーブ LED (KSM-LED150) 】

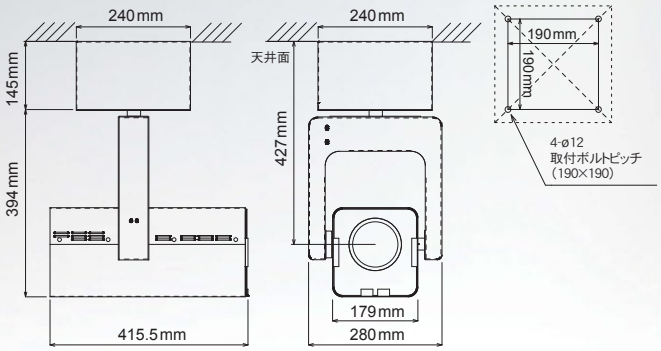

【 Kスポットムーブ LED操作卓(MSL-201) 】

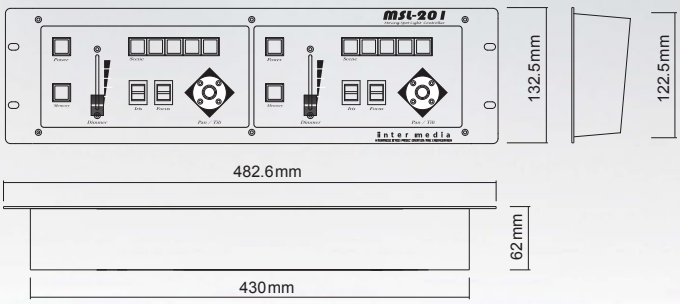

光源	白色LED 150W 5000K Ra≧80
消費電力	180W
パン/ティルト	280°/90°
機能	アイリス、フォーカス、ディマー搭載
サイズ(mm)	W280×D415.5×H539、W280×D415.5×H394(天井埋め込み時)
重量	14.5Kg
ボディカラー	標準色 N-5Y8.5/1 半艶

操作可能灯体数	2台(最大8台まで可)	電源スイッチ	2系統独立
記憶シーン数	5	ディマー	フェーダー操作
アイリス	レバー操作	フォーカス	レバー操作
パン/チルト	ジョイスティック 速度可変	信号出力	DMX512×2
消費電力	20W	塗装色	N-3.7 三分艶

K-SPOT LED

メタルハライド150W相当の明るさと
LED仕様がポイントの手動型KスポットLED

【 KスポットLED (KSA-LED150) 】

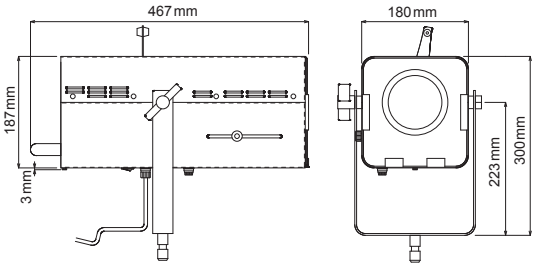

光源	白色LED 150W 5000K Ra≧80
消費電力	150W(AC100V)
重量	8.5Kg
筐体	本体:A5052、アーム:SPCC
ボディカラー	標準色 N-5Y8.5/1 半艶レザー塗装
機能等	アイリス:レバー開閉 フォーカス:可動 ACケーブル:3m 平行プラグ
付属品	カラーフィルターシート枠 ダボ付き

※スタンド(オプション)

inter media
ADVANCED SPACE MAGIC CREATION AND ENGINEERING
株式会社 インターメディア
URL:http://www.inter-media.co.jp E-Mail:sales@inter-media.co.jp

■ 本　　社 〒166-0003 東京都杉並区高円寺南2-1-2 TEL 03-3317-1600 FAX 03-3317-1685
■ 大阪営業所 〒564-0063 大阪府吹田市江坂町3-44-1 TEL 06-6821-3456 FAX 06-6821-3345
■ 福岡営業所 〒812-0041 福岡県福岡市博多区吉塚4-3-18 TEL 092-611-6450 FAX 092-611-6460
■ 沖縄営業所 〒903-0125 沖縄県中頭郡西原町上原2-23-3 TEL 098-943-2037 FAX 098-943-2038

※製品の仕様・デザインは予告なしに変更される場合があります。※本カタログは印刷物のため、印刷の関係上、製品写真の色が実製品と若干異なる場合があります。

2014年7月作成