K-SPOT move 150

「高照度・低発熱・少電力」可能な実力派ムービングスポットライト

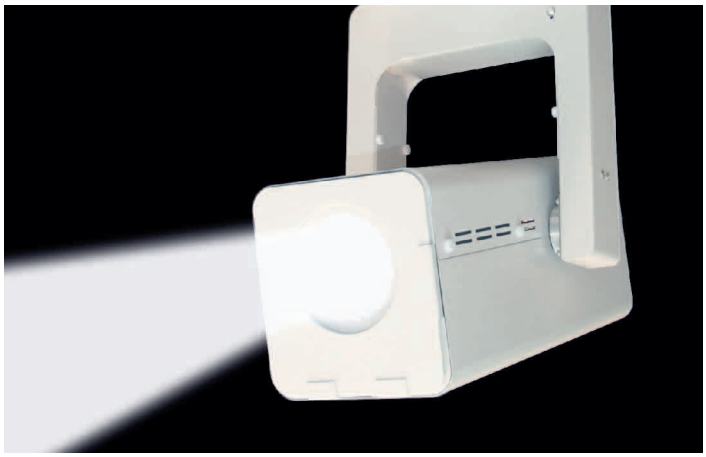

“ハロゲンピンスポットの時代はおわりました”

K-SPOT moveは『小型・軽量・ハイパワー』をコンセプトに従来のスポットに比べ、『高照度・低発熱・少電力』を可能にした非常に明るい実力派ムービングスポットライトです。メタルハライドランプ150Wを搭載し、コンパクトな灯体は天井の低い会場でも違和感がありません。（ベースの天井埋め込み可）150Wながら群を抜いた明るさと、スムーズな動きは他の追随を許しません。

【K-SPOT move 150（KSM-150）スペック】

ランプ	SA1.5HF-KA2（750h　5600K）		
ビームサイズ	0°　－　16°		
パン	180°	ティルト	65°
フォーカス機能	リニア可変	バラスト	電子バラスト
電源	AC100V　50/60Hz　250W		
サイズ（mm）	W280×D416×H538 W280×D416×H392（天井埋め込み時）		
重量	15Kg		
ボディカラー	ホワイト		
オプション	CCDカメラ搭載　自動追尾システム対応		

【K-SPOT move 150（KSM-150）サイズ】

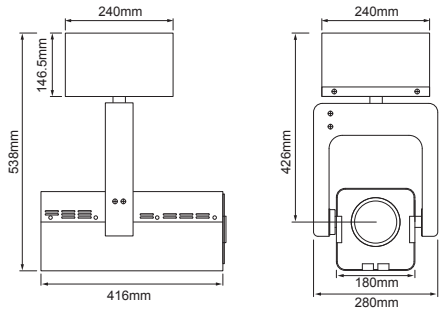

『K-SPOT move』専用コントローラー（KSC-101／KSC-202）

照射位置・ビームサイズ・フォーカスを予めプリセット出来るメモリー機能（5プリセット）を標準装備し、可変型ジョイスティックによる操作はオペレーターの微妙な操作を即座に伝えてくれます。

【KSC-101／KSC-202 スペック】

制御	アナログ	6ch
	DMX512	6ch（オプション）
	ジョイスティック	可変型高精度ジョイスティック
	ビームサイズ	マニュアルフェーダー
機能	フォーカス機能	
メモリー	5ポイントプリセット機能	
電源	AC100V　50/60Hz　30W（KSC-101） AC100V　50/60Hz　60W（KSC-202）	
サイズ	W206×H77×D160（KSC-101） W482.6×H177×D160（KSC-202）	
重量	1.5Kg（KSC-101）／ 2.8Kg（KSC-202）	
ボディカラー	レザートーン焼付塗装　N-5Y8.5/1　半艶	

【専用コントローラー】　【サイズ】

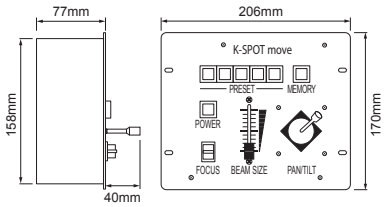

【照射角度／範囲】

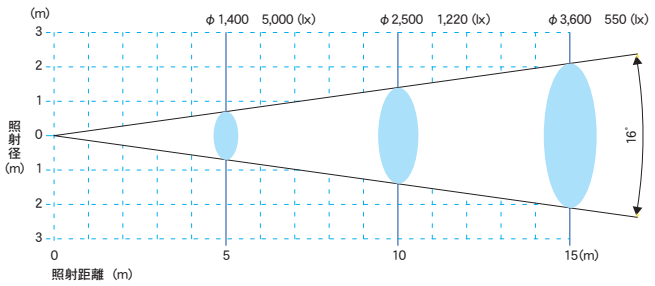

K-SPOTをフルオート／セミオート追尾システムへバージョンアップ

K-SPOTシステムに“追尾システム”を加えると、動いている対象物を自動的（フルオート／セミオート）にフォローします。設定したプログラムソフトによる自動追尾照射ですので、オペレーターの熟練性、技術力に左右されることなく、確実な演出効果を発揮します。また、追尾中の操作を全く必要としませんので、それ以外の操作に集中でき、効率の良いオペレーションを実践できます。

レーザーを使ったスポットライト自動追尾システム

披露宴会場等の効果的な演出と省力化に威力を発揮します

- ●17mmの小さなプリズムを新婦に着けるだけで、スポットライトが追尾します。
- ●エリアごとに追尾する灯体を自動的にCPUが判断して、自動的に切替ながら追尾します。
- ●省スペースコントローラーで追尾と演出が可能です。
- ●工事も非常に簡易な為、短期間でのセッティングが可能です。
- ●現在お使いのムービングライトをコントロールすることも可能です。
- ●追尾速度は2m/秒（MAX）、小走りの速度でも対応できます。

システム構成図

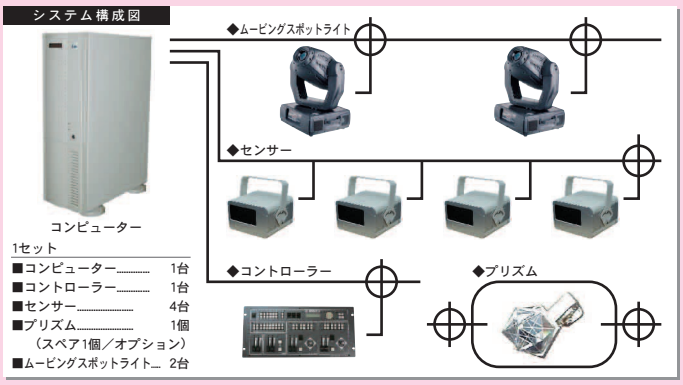

inter media
ADVANCED SPACE MAGIC CREATION AND ENGINEERING
株式会社 インターメディア
URL : http://www.inter-media.co.jp　E-Mail : sales@inter-media.co.jp

■ 本　　社　〒166-0003 東京都杉並区高円寺南2-1-2　TEL 03-3317-1600　FAX 03-3317-1685
■ 大阪営業所　〒564-0063 大阪府吹田市江坂町3-44-1　TEL 06-6821-3456　FAX 06-6821-3345
■ 福岡営業所　〒812-0041 福岡県福岡市博多区吉塚4-3-18　TEL 092-611-6450　FAX 092-611-6460
■ 沖縄営業所　〒903-0125 沖縄県中頭郡西原町上原2-23-3　TEL 098-943-2037　FAX 098-943-2038

※製品の仕様・デザインは予告なしに変更される場合があります。※本カタログは印刷物のため、印刷の関係上、製品写真の色が実製品と若干異なる場合があります。