K-SPOT

太陽光により近い白色光でクリアな色彩を表現する実力派スポットライト

メタルハライドフォロースポットライト『K-SPOT』

高演色のメタルハライドランプの採用により、太陽光に近い白色を実現したK-SPOT。当社独自の光学設計によりコンパクトにまとめられたボディーには、ビームサイズ可変機能、フォーカス機能を装備し、高効率なリフレクター（反射鏡）によりフリッカーの少ないよりフラットな明るい照射面を実現しました。

【K-SPOT（KSA-150） スペック】

ランプ	SA1.5HF-KA2（750h　5600K）
ビームサイズ	0°～16°
フォーカス	手動
バラスト	電子バラスト
電源	AC100V　50/60Hz　180W
サイズ（mm）	W180×H187×D472
重量	6Kg
ボディカラー	レザートーン焼付塗装　N-5Y8.5/1　半艶
オプション	専用スタンド

【サイズ】

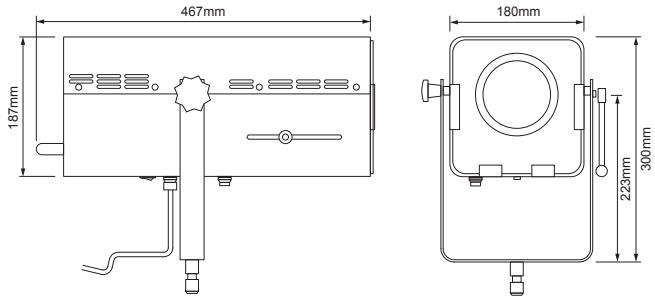

【照射角度／範囲】

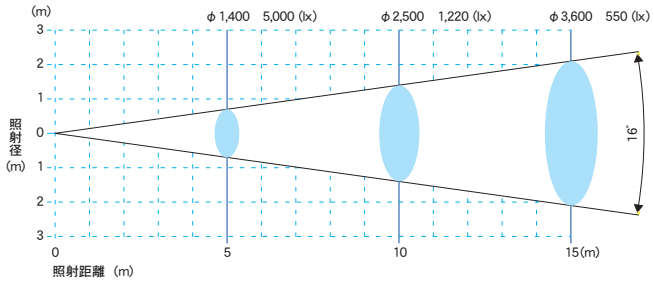

ムービングライト再生専用卓 (MKC-16xi)

ムービングコントローラーの機能を再生専用に絞り、低価格にしました

- ●最大64チェイス（1チェイス 24ステップ）の再生が可能です
- ●フラッシュラムにデータを書込む為、半永久的にデータは保存されます
- ●EIA3Uサイズでコネクターは背面、底面に取付可能
- ●自動演出用にカレンダーICを搭載し、曜日・時間モードでの演出が可能です
- ●自動演出用に灯体電源供給回路の為の+12Vが出力可能です
- ●部屋割りパターン（4パターン）に対応可能（無電圧メイク接点）

制御	出力	DMX512		
	チェイス	64チェイス（4ページ×16チェイス）		
	入力	パソコンシリアルポートを使用／ノートPCにて入力（専用ソフト別途必要）		
メモリー	600シーン	フラッシュラム		
	64チェイス×4	256チェイス		
機能	灯体電源ON/OFF機能（+12V）　自動演出機能（カレンダーIC）　部屋割りパターン対応（4パターン）			
外部制御	MIDI IN/MIDI OUT（オプション）			
電源	AC100V　50/60Hz　25W		サイズ（mm）	W483×H133×D60
重量	3Kg		ボディカラー	濃青（シート）

inter media
ADVANCED SPACE MAGIC CREATION AND ENGINEERING
株式会社 インターメディア
URL : http://www.inter-media.co.jp　E-Mail : sales@inter-media.co.jp

■ 本　　社　〒166-0003 東京都杉並区高円寺南2-1-2　TEL 03-3317-1600　FAX 03-3317-1685
■ 大阪営業所　〒564-0063 大阪府吹田市江坂町3-44-1　TEL 06-6821-3456　FAX 06-6821-3345
■ 福岡営業所　〒812-0041 福岡県福岡市博多区吉塚4-3-18　TEL 092-611-6450　FAX 092-611-6460
■ 沖縄営業所　〒903-0125 沖縄県中頭郡西原町上原2-23-3　TEL 098-943-2037　FAX 098-943-2038

※製品の仕様・デザインは予告なしに変更される場合があります。※本カタログは印刷物のため、印刷の関係上、製品写真の色が実製品と若干異なる場合があります。