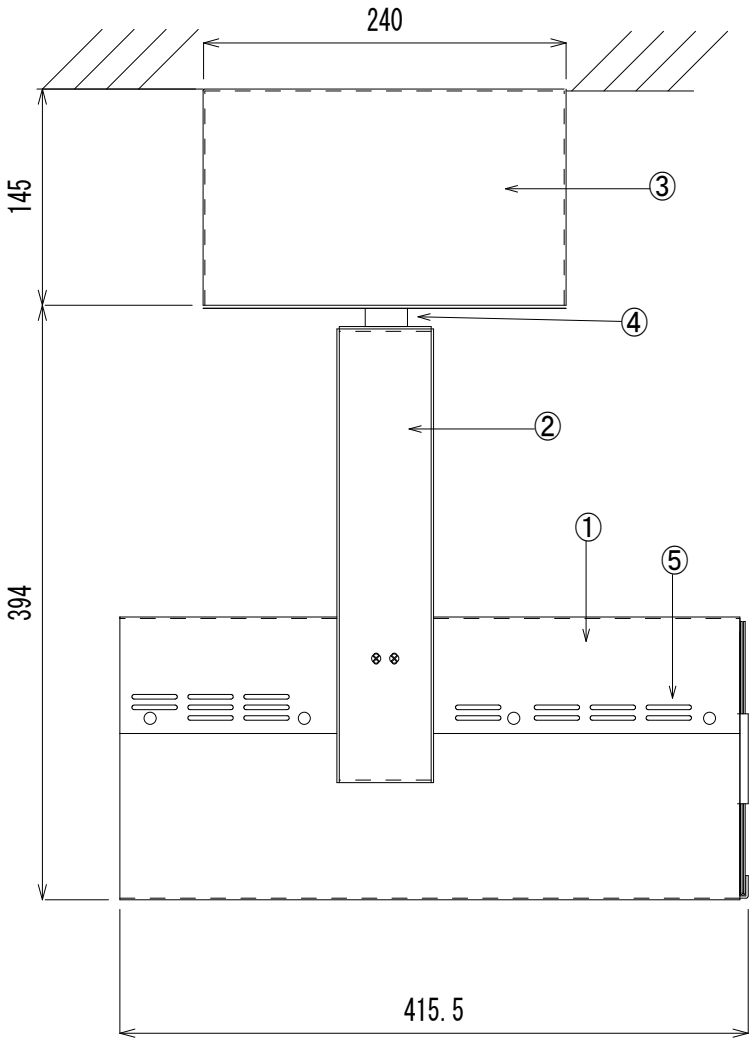

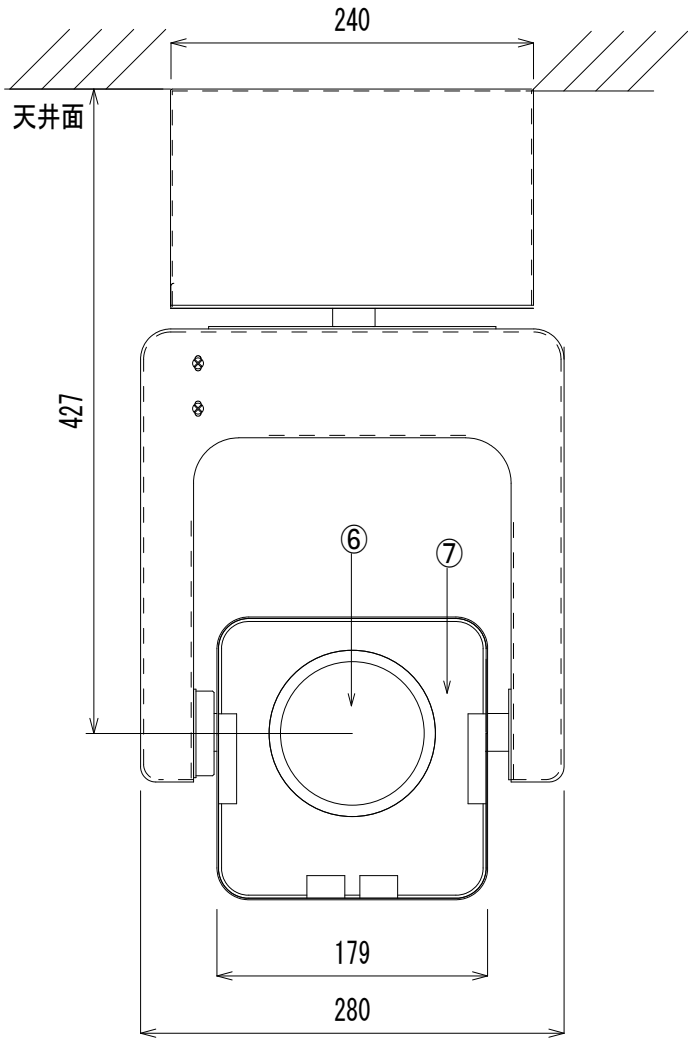

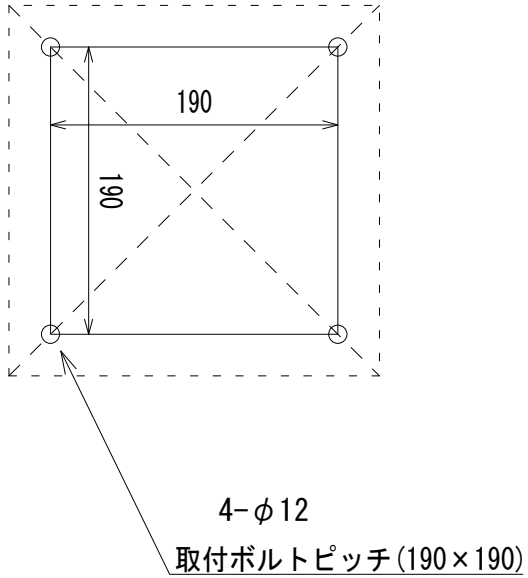

番号	名　　称	数量	備　　考
①	ランプヘッド	1	カバー AL t=1.0
②	アーム	1	SPC t=2.0
③	ベース	1	SPC t=1.0
④	パンシャフト	1	SPCC φ30
⑤	排気口	1	
⑥	フロントレンズ	1	BK7
⑦	フィルターシート枠	1	Al t=1.0

制御：DMX512 & SSR V+

接続：M4端子台

Standard color　N-5Y8.5/1 半艶　Accesories

光源 150W白色LED 5000K Ra≧80　Power consumption　180 W　weight　14.5 kg

Title　Kスポットムーブ（ＬＥＤ）		
method 第三角法	scale 1/5	date H26.06.02
Type NO.	Code NO.	Drowned by A.kimura

2-1-2,Kouenjiminami Suginami Tokyo

Inter media co.,ltd.